VELU

Descubra uma nova forma de sentir prazer.
Viva cada experiência com liberdade,
intensidade e cuidado.

VELU

A VELU surge para redefinir o prazer como uma experiência sofisticada, inteligente e profundamente pessoal. Posicionada na interseção entre luxo, tecnologia e design sensorial, a marca inaugura uma nova linguagem para o íntimo. Mais intuitiva, mais consciente, mais elevada.

Não criamos apenas produtos de alta performance. Criamos experiências que se revelam no corpo. Cada detalhe é pensado para despertar sensações com precisão: da engenharia silenciosa dos motores à suavidade dos materiais, da ergonomia ao ritmo quase imperceptível da resposta tátil. Há uma inteligência por trás de cada interação. Discreta, adaptativa, quase orgânica.

Acreditamos no prazer como um território universal, livre de rótulos e expectativas. Um espaço onde cada pessoa pode se reconhecer, explorar e evoluir no seu próprio tempo. Por isso, nossos produtos se ajustam ao indivíduo, aprendem preferências e acompanham nuances, criando uma relação contínua entre tecnologia e sensibilidade.

VELU é sobre autonomia. Sobre escuta do próprio corpo. Sobre transformar o íntimo em um ritual contemporâneo de autocuidado. Sofisticado, seguro e sem concessões.

Cada criação carrega um compromisso: entregar intensidade com elegância, inovação com propósito e desempenho com refinamento. Uma experiência que não apenas satisfaz, mas eleva. Conduzindo a uma vivência mais plena, autêntica e profundamente conectada consigo mesmo.

VELU

ELEVE O SEU PRAZER COM

EROS



VELU

EROS
VL1151

Quando a tecnologia aprende o seu ritmo.
Redefine o prazer masculino ao unir engenharia de precisão e inteligência artificial em um único sistema sensorial.
Seus mecanismos internos trabalham em perfeita sincronia, adaptando pressão, movimento e vibração de forma contínua e intuitiva. Cada interação se torna única, fluida e profundamente envolvente.
Moldada pelo seu corpo, no seu tempo.
Com design sofisticado e resistência à água, ele transforma o prazer em um ritual contemporâneo de autocuidado, onde controle, inovação e silêncio coexistem.
Não é automação.
É inteligência aplicada à sensação.

VELU

EROS
VL1151

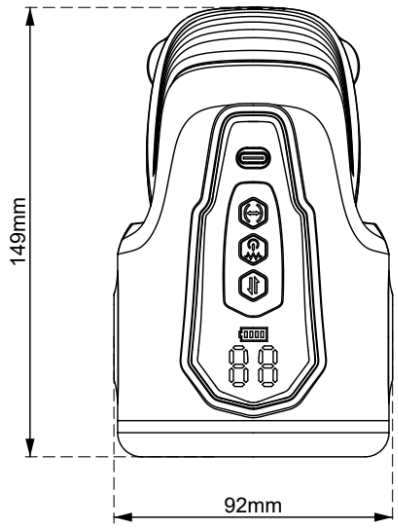

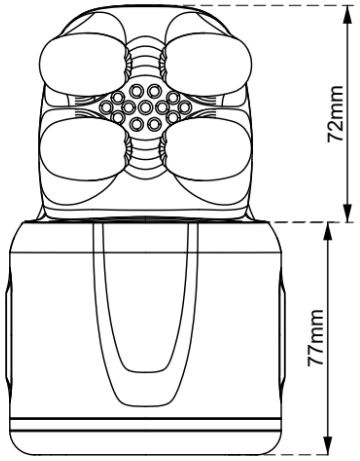

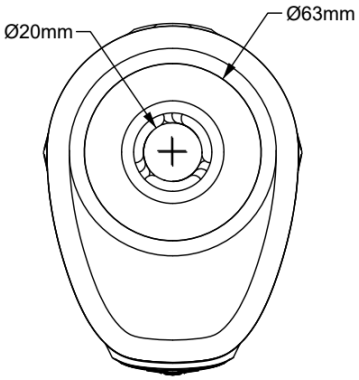

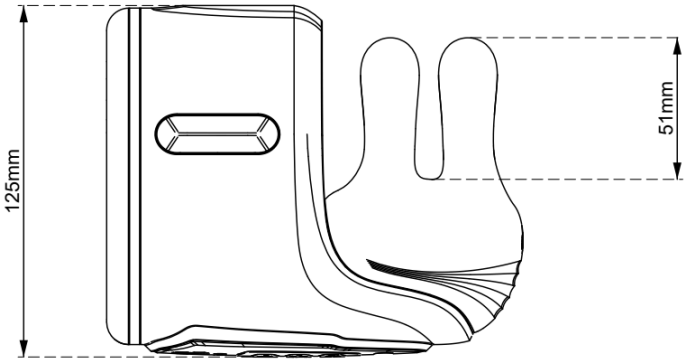

VELU

EROS
VL1151

ESPECIFICAÇÕES TÉCNICAS:

MATERIAL	Silicone, ABS, TPE
IMPERMEABILIDADE	IPX5
TAMANHO	126mm*93mm*149mm
EXTENSÃO INSERÍVEL	150mm
PESO	631.3g
BATERIA	1500mAh, Bateria de polímero de lítio
TEMPO DE RECARGA	<170min
ENTRADA	5V 600mA 3W
SAÍDA	3,7V 1300mA 4.8W
TEMPO DE USO	Até 60min
TEMPO DE STANDBY	Até 30min
POTÊNCIA	9 Modos de Vibração | 9 Modos Telescópicos
NÍVEL MAXIMO DE RUÍDO	<60 dB
INTERFACE	3 Botões

VELU

IA
VELU

INTELIGÊNCIA QUE SENTE VOCÊ

Na VELU, acreditamos que a tecnologia deve tornar cada experiência mais intuitiva, personalizada e conectada ao seu momento.
Por isso, selecionamos produtos compatíveis com o **aplicativo VELU**, uma plataforma inteligente que reúne recursos exclusivos de controle, personalização e inteligência artificial para elevar sua experiência a um novo nível.
Com poucos toques, você pode conectar seu vibrador ao aplicativo e acessar funcionalidades que vão muito além dos controles tradicionais.
Ajuste intensidades, personalize padrões de funcionamento e explore experiências desenvolvidas para se adaptar às suas preferências.

VELU

EROS
VL1151

COMO CONFIGURAR O SEU VELU COM A IA

Baixe o aplicativo Velu, ou escaneie o qr code abaixo.

IOS **ANDROID**

VELU

EROS
VL1151

COMO CONFIGURAR O SEU VELU COM A IA:

A primeira tela do aplicativo será exibida conforme a imagem abaixo.



Toque em **Cadastrar** e siga as instruções na tela. Informe seu e-mail e crie uma senha.

Em seguida, toque em **Obter código de verficação** para solicitar o código de verificação. Você receberá um e-mail contendo um código de verificação de 6 dígitos.

Digite esse código no aplicativo para concluir o cadastro. Confirme o "Li e Concoro"e registre-se.

VELU

EROS
VL1151

COMO CONFIGURAR O SEU VELU COM A IA:

Após fazer login, você será direcionado para a tela inicial do aplicativo, conforme a imagem abaixo. Nessa primeira aba, basta clicar nesse "Digite o código de ativação"para conectar o seu primeiro Velu.



Importante: O produto deve permanecer ligado durante todo o processo de pareamento. Caso ele não seja encontrado, verifique se o Bluetooth do seu smartphone está ativado e tente novamente.

VELU

EROS
VL1151

COMO CONFIGURAR O SEU VELU COM A IA:



Assim que o seu VELU for conectado ao aplicativo, a interface será automaticamente atualizada para o layout oficial do seu produto, permitindo que você acesse todas as funções disponíveis.

Nesta aba, você poderá visualizar o produto conectado, além de explorar as diferentes formas de controle, personalização e uso disponíveis no aplicativo.

VELU

EROS
VL1151

EXPLORANDO O APLICATIVO

Na opção CONECTAR DISPOSITIVO, você pode adicionar outros produtos VELU à sua coleção e gerenciá-los diretamente pelo aplicativo.



Depois que um dispositivo for adicionado pela primeira vez, a conexão nas próximas utilizações será mais rápida e prática, facilitando o acesso à sua experiência sempre que quiser.

VELU

EROS
VL1151

EXPLORANDO O APLICATIVO



No MODO INTELIGENTE, você acessa a central de controle do seu dispositivo VELU.

Aqui, você encontra diferentes formas de controlar e personalizar a experiência.

Explore as opções disponíveis e escolha o modo que mais combina com você.

Basta selecionar o seu modo favorito e começar.



VELU

EXPLORANDO O APLICATIVO



No Controle de IA, você acessa uma das experiências mais avançadas do aplicativo. É aqui que você pode conectar diferentes tipos de vídeo ao seu dispositivo VELU e deixar que a inteligência artificial interprete os movimentos em tempo real.



EROS
VL1151

EXPLORANDO O APLICATIVO



Escolha um vídeo pela internet e deixe a inteligência artificial reconhecer os movimentos, transformando-os em comandos para o seu VELU.



Adicione um vídeo da sua própria galeira e conecte-o ao VELU. Assim, você pode utilizar seus próprios conteúdos e deixar que a IA acompanhe os movimentos.



Use a IA enquanto navega pelo seu celular. A tecnologia reconhece os movimentos exibidos na tela e os transforma em comandos para o seu VELU.

VELU

EROS
VL1151

EXPLORANDO O APLICATIVO



Na aba Chat, você pode se conectar com outras pessoas, realizar chamadas de vídeo e transformar a distância em uma experiência compartilhada.

A pessoa está em outro país? Não tem problema.
Durante a chamada de vídeo, vocês podem conectar os dispositivos e escolher como querem interagir: a outra pessoa pode controlar o seu VELU, você pode controlar o dela ou ambos podem se controlar simultaneamente.

Uma experiência criada para manter a conexão, mesmo quando vocês estão longe.

EXPLORANDO O APLICATIVO



Para se conectar com outra pessoa, toque no botão Adicionar (+), localizado no canto superior direito da tela, e digite o "userID" da pessoa que deseja adicionar.

Depois de adicionada, ela ficará disponível na sua lista de contatos, facilitando novas conexões.

Para descobrir o "userID" da sua conta, basta acessar configurações que estará logo abaixo do nome que você escolheu.

EROS
VL1151

EXPLORANDO O APLICATIVO

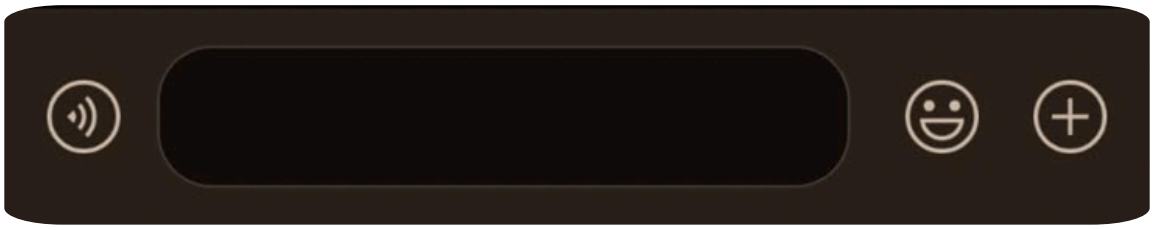

Dentro do Chat, clique no botão (+) para acessar as opções disponíveis de conexão com outra pessoa. Você poderá escolher a forma de interação que deseja, incluindo a opção de videochamadas.

Importante: por segurança e privacidade, não é permitida a gravação de tela durante as videochamadas.

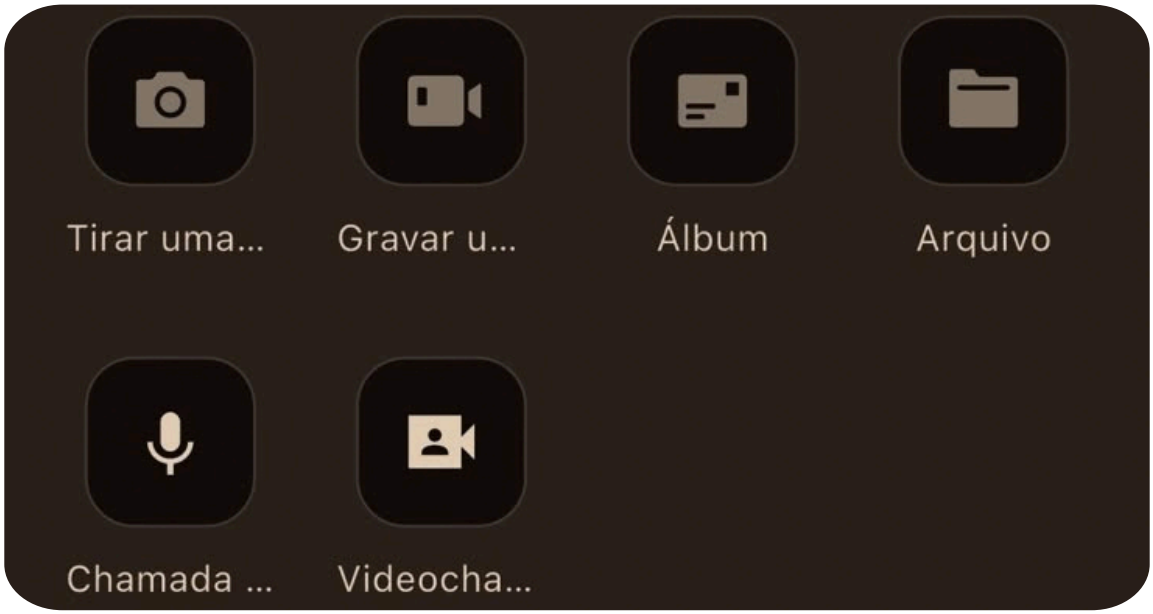

EROS
VL1151

EXPLORANDO O APLICATIVO

Por fim, na aba Configurações, você encontra os ajustes e opções de suporte do seu VELU.

Em Minha Conta, faça as alterações que desejar e mantenha seus dados sempre atualizados.

Na aba Privacidade e Segurança, você pode gerenciar sua senha e ajustar as permissões de acordo com as suas preferências.

E, ao final, não deixe de compartilhar seu feedback sobre a experiência com a VELU. Sua opinião é muito importante para continuarmos aprimorando cada detalhe.



VELU

EROS
VL1151

MODO DE USO

Na VELU, acreditamos que cada experiência é única. Não limitamos a forma como você utiliza o seu toy: com consentimento, segurança e respeito aos seus próprios limites, a criatividade é o que conduz a experiência.

A seguir, apresentamos a forma mais básica de utilização para que você dê os primeiros passos com praticidade e confiança.

VELU

EROS
VL1151

MODO DE USO



1) Prepare

Aplique uma quantidade generosa de lubrificante em toda a parte interna do EROS. Quanto mais, melhor!



2) Ligue

Ligue-o, conecte ao aplicativo VELU e insira lentamente à medida que o EROS começa a estimular de formas diferentes.



3) Aproveite

Não é necessário inserir tudo de uma vez, use com cautela e sem pressa. Insira-o, respirando profundamente, até que fique confortável.
Aproveite a experiência!

VELU

INSTRUÇÕES DE SEGURANÇA E USO

Para garantir uma experiência segura, confortável e de alto desempenho, siga atentamente as orientações abaixo:

Uso adulto e classificação

Este produto é destinado exclusivamente a maiores de 18 anos, classificado como dispositivo de uso íntimo não médico. Mantenha fora do alcance de crianças e utilize apenas conforme a finalidade prevista.

Condições de saúde e contraindicações

Não utilize em caso de lesões, irritações, inflamações ou sensibilidade na área de contato. Usuários com condições médicas específicas ou dúvidas relacionadas à saúde íntima devem consultar um profissional de saúde antes do uso. Interrompa imediatamente em caso de dor, desconforto ou qualquer resposta adversa.

Uso individual e biossegurança

Este produto foi desenvolvido para uso pessoal. O compartilhamento pode aumentar o risco de transmissão de infecções. Em uso com parceiro(a), recomenda-se o uso de métodos de proteção adequados. Realize higienização antes e após cada utilização.

VELU

Integridade e inspeção do produto
Antes de cada uso, verifique a integridade estrutural do produto. Não utilize caso identifique fissuras, deformações, desgaste ou qualquer alteração no material de revestimento. Não tente reparar ou modificar o dispositivo.

Materiais e compatibilidade química
Utilize apenas lubrificantes compatíveis com o material do produto (preferencialmente à base de água). Evite contato com substâncias químicas agressivas, solventes ou materiais incompatíveis que possam comprometer a estrutura e a segurança do dispositivo.

Operação e limites de uso
Use o produto de forma consciente, respeitando os limites do seu corpo. Evite pressão excessiva, uso prolongado contínuo em altas intensidades ou qualquer prática que cause desconforto. Não utilize sob condições que reduzam a percepção sensorial.

Segurança elétrica e funcionamento
Este produto possui sistema eletrônico interno e bateria recarregável. Utilize exclusivamente os acessórios originais para carregamento. Não utilize o produto caso apresente aquecimento anormal, falhas de funcionamento, ruídos incomuns ou qualquer comportamento fora do padrão. Nesses casos, interrompa o uso imediatamente.

Resistência à água e ambiente de uso
Respeite a classificação de resistência à água do modelo. Não submergir o produto caso não seja indicado como totalmente à prova d'água. Certifique-se de que as áreas de conexão estejam limpas e secas antes do uso.

Armazenamento e conservação
Armazene em local limpo, seco e protegido da luz solar direta. Evite contato com superfícies porosas ou materiais que possam causar degradação ou transferência de cor.

Componentes e segurança física
Não utilize o produto se qualquer componente estiver danificado, incluindo sistema de carregamento ou conexão magnética. O uso em condições inadequadas pode comprometer a segurança e a durabilidade.

Suporte e manutenção
Em caso de funcionamento anormal, interrompa o uso e consulte o suporte oficial VELU. Não desmontar o produto. Intervenções não autorizadas invalidam a garantia.

Segurança é parte da experiência. Tecnologia é confiança. Prazer é responsabilidade.

VELU

SELO DE GARANTIA VELU

Na VELU, queremos que sua experiência seja leve, segura e sem preocupações.

Por isso, todos os nossos produtos possuem garantia de um ano contra defeitos de fabricação. Caso aconteça qualquer problema dentro do prazo de garantia, nossa equipe está pronta para te ajudar com suporte e orientação da forma mais discreta possível.

Acreditamos que prazer também é sobre confiança, conforto e cuidado em cada detalhe: desde a escolha do produto até o pós-compra.

Importante: a garantia cobre apenas defeitos de fabricação. Danos causados por mau uso, quedas, contato inadequado com líquidos (quando o produto não for à prova d'água), uso incorreto de carregadores ou armazenamento inadequado não são cobertos pela garantia.

Se precisar de ajuda, é só entrar em contato com a nossa equipe. Estamos aqui por você.

VELU

@meuvelu

@meu.velu

www.meuvelu.com.br

(21) 99297-4985

contato@meuvelu.com.br

VELU

VELU

www.meuvelu.com.br